CONFIGURAÇÃO DE PENAS P/ PLOTAGEM

PENA	COR	ESP.
1	7	0,1
2	7	0,2
3	7	0,3
4	7	0,4
5	7	0,5
6	7	0,6
7	7	0,25
8	7	0,08
9	7	0,1
REST.COLOR		0,25

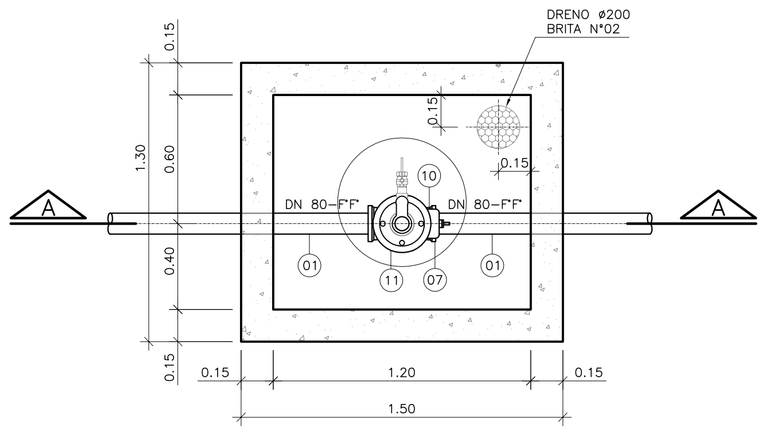

DETALHE DA VENTOSA – DN 50

ESC. 1/20

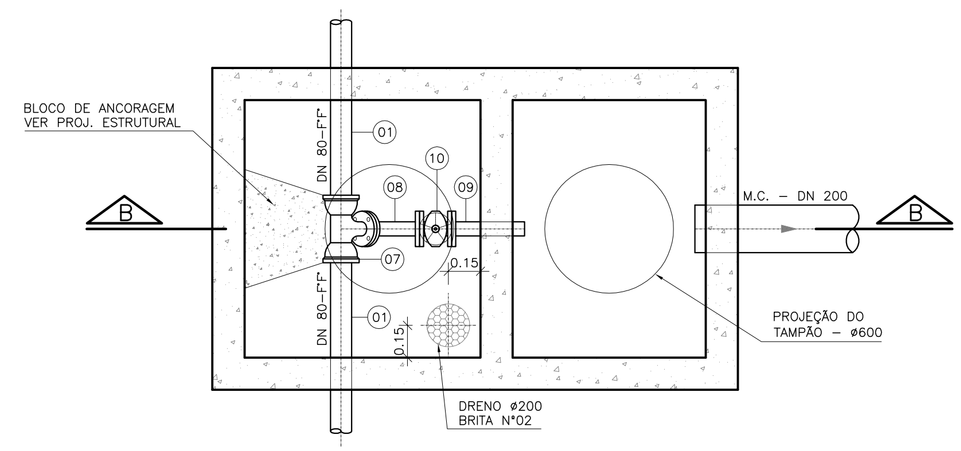

DETALHE DA DESCARGA – DN 50

ESCALA 1:20

LISTA DE MATERIAL DO RECALQUE						
ITEM	DISCRIMINAÇÃO	UNID.	MATERIAL	DN (mm)	QUANT.	OBS.
	TUBOS					
01	TK 7 JE	M	F'F'	80	429,00	
02	MANILHA DE CONCRETO		CONCRETO	200	18,00	DRENAGEM
	CONEXÕES					
03	C 11 JE	PÇ	F'F'	80	01	
04	C 22 JE	PÇ	F'F'	80	01	
05	C 45 JE	PÇ	F'F'	80	08	
06	C 90 JE	PÇ	F'F'	80	02	
07	T RD JEXFF	PÇ	F'F'	80x50	04	
08	C 45 FF	PÇ	F'F'	50	03	
09	E PF 10	PÇ	F'F'	50	03	
	VÁLVULAS					
10	VÁLVULA DE GAVETA – EURO 23	PÇ	F'F'	50	03	
11	VENTOSA PARA ESGOTO	PÇ	F'F'	50	01	
	TAMPÕES					
	TDA–600	PÇ	F'F'	600	07	
	ACESSÓRIOS					
	A JE	PÇ	BORRACHA	80	104	
	ABF 10	PÇ	BORRACHA	50	11	
	PPF 10	PÇ	AÇO	16X80	44	

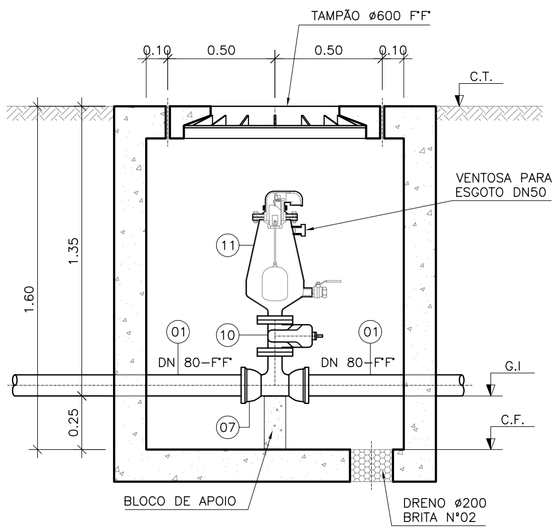

CORTE A–A'

ESC. 1/20

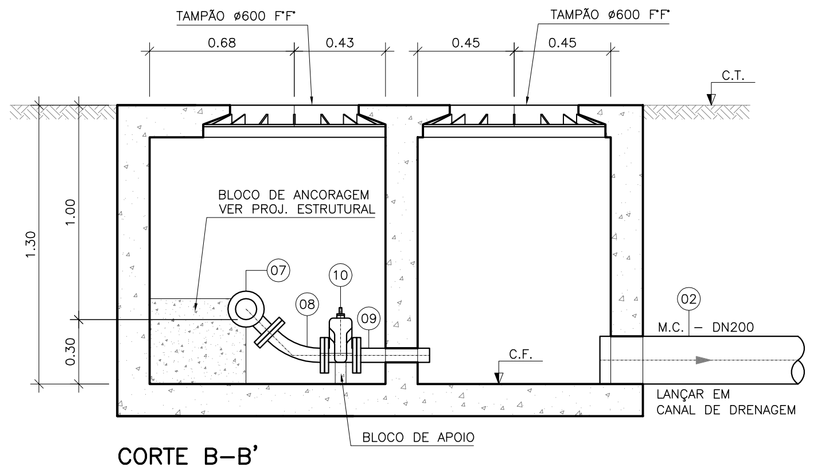

CORTE B–B'

ESCALA 1:20

VENTOSAS					
NÚMERO PV	ESTACA	CT (m) COTA TERRENO	GI GERATRIZ TUBO	CF COTA FUNDO	ALTURA
VENTOSA 1	14+0.00	299.200	297.850	297,600	1,60

DESCARGAS					
NÚMERO PV	ESTACA	CT (m) COTA TERRENO	GI GERATRIZ TUBO	CF COTA FUNDO	ALTURA
DESCARGA 1	2+0.00	294.114	293.114	292,814	1,30
DESCARGA 2	17+16.00	296.118	295.118	294,818	1,30
DESCARGA 3	21+0.00	293.922	291.922	291,622	1,30

NOTAS

1–COTAS E ELEVAÇÕES EM METRO, DIÂMETRO EM MILÍMETRO, EXCETO ONDE INDICADO

2–CONFIRMAR MEDIDAS NO LOCAL.

ESTE DESENHO É PROPRIEDADE DA COMPANHIA ESPÍRITO SANTENSE DE SANEAMENTO – CESAN E NÃO PODE SER COPIADO SEM SUA AUTORIZAÇÃO.

NÚMEROS	TÍTULOS
PRINCIPAIS DESENHOS DE REFERÊNCIA	

Nº	LOCAL	DISCRIMINAÇÃO	DES.	DIV.	GER.	DATA
1	ENCIBRA	REVISÃO GERAL	VINICIUS	–	–	MAI/10

REVISÃO

CANCELA E SUBSTITUI O DESENHO NÚMERO:

CANCELADO E SUBSTITUÍDO PELO DESENHO NÚMERO:

CENTRO DE DOCUMENTAÇÃO

RECEBIDO: __/__/__

Nº DOC.: _____ ASS.: _____

APROVAÇÃO CESAN:

ASS.: _____ MATR.: _____

UNID.: _____ DATA: __/__/__

ESTA APROVAÇÃO NÃO ISENTA A CONTRATADA DE SUAS RESPONSABILIDADES LEGAIS.

EMITENTE:

ENCIBRA S. A.
Estudos e Projetos de Engenharia

PROJETADO:	COORDENADOR:
SIMONE DE JESUS SILVA	RENAN CARATTI ALVES
CREA: 6432–D REGIÃO: ES	CREA: 0601159690 REGIÃO: SP
DESENHO: VINICIUS	Nº DES. PROJETISTA:
DATA: 25/01/2010	0913–B–SJ–HID–DE–303

RESPONSÁVEL TÉCNICO: RENAN CARATI ALVES

CREA 0601159690 REGIÃO SP ART nº 20100005486 DATA 09/09/2009

EMISSÃO CESAN	DATAS
PROJETADO:	
CREA:	
DESENHADO: ENCIBRA	
VERIFICADO: ENGº NESTOR GORZA JR	
DIVISÃO: ENGº NESTOR GORZA JR	
GERÊNCIA: ENGª SANDRA SILY	

CESAN

MUNICÍPIO: SÃO JOSÉ DO CALÇADO | DISTRITO: SEDE | BAIRRO:

NOME DO EMPREENDIMENTO: AMPLIAÇÃO E MELHORIA DO SISTEMA DE ESGOTAMENTO SANITÁRIO DE SÃO JOSÉ DO CALÇADO

TÍTULO: TUBULAÇÃO DE RECALQUE DE ESGOTO BRUTO – TREB–E
PROJETO HIDRÁULICO
DETALHE DE VENTOSA E DESCARGA

ESCALA:	FOLHA:	Nº CESAN	REV:
INDICADA	02 / 02	C–094–000–96–5–XX–0003	01